NEWMAT®

THE NEW STANDARD IN STRETCH CEILINGS

Plafonds et murs tendus

Plafonds & Murs Tendus

NEWMAT — P. 6

À PROPOS — P. 8

GAMMES — P. 11

NEW/CLASSIC — P. 12

NEW/LIGHT — P. 14

NEW/PERF — P. 16

NEW/GRAPHIC — P. 18

NEW/ACOUSTIC — P. 20

NEW/BIOPRUF — P. 22

NEW/MESH — P. 24

NEW/TEXTIL — P. 26

COURBES ET FORMES — P. 32

DÉTAILS TECHNIQUES — P. 36

PROFILÉS — P. 60

COULEURS ET FINITIONS — P. 62

Client GUGGENHEIM Museum / New York, NY, USA
Prescripteur JAMES TURRELL / Artiste
Produit NEW/ACOUSTIC double toile ACM15 / Blanc mat & ACM20 / Noir mat, micro-perforé

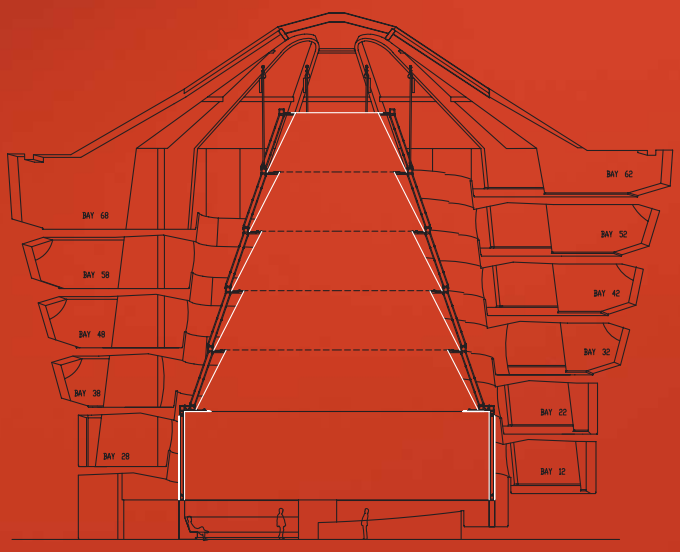
BAY 68
BAY 62
BAY 58
BAY 52
BAY 48
BAY 42
BAY 38
BAY 32
BAY 28
BAY 22
BAY 12

NEWMAT vous permet de créer des espaces magnifiques et confortables sans faire de compromis. NEWMAT offre des solutions techniques qui sont esthétiques et intemporelles.

Inventé il y a plus de 40 ans en Suède comme remède pour des plafonds en plâtre endommagés, le plafond tendu PVC est vite devenu une solution idéale pour cette situation particulière. Cependant, depuis des années ses nombreux avantages esthétiques et techniques en ont fait le produit idéal pour tout type de projet.

Depuis 30 ans, NEWMAT et son réseau mondial offrent aux prescripteurs de l'architecture, de l'acoustique et de l'éclairage dans le monde entier les systèmes de plafonds et murs les plus créatifs, les plus techniques, et les plus innovants sur le marché.

Les systèmes NEWMAT étant sophistiqués et fabriqués sur mesure, ils doivent être installés par notre réseau mondial d'installateurs agréés. La formation intensive apportée par NEWMAT assure une qualité d'installation et de service égale à la qualité de nos produits.

Client : Centre Commercial Val d'Europe / Serris, France
Prescripteur : BENOY / Architecte
Produit : NEW/MIRODAL / Toiles S600, S615, et S622 / Cadres aluminium sur mesure / Suspension par câbles

LET'S
PLAY
LET'S
PLAY
PASSAGES
PARISIENS

DYNAMIQUE.

Depuis ses débuts, la société NEWMAT s'engage dans la qualité de ses produits. Pour garantir leur fiabilité NEWMAT assure un contrôle qualité continu et irréprochable.

Simple et facile
Installé en quelques heures, ce produit fini ne demande pas d'enduit ou de peinture, et peut être nettoyé facilement si nécessaire.

Résistant
Les systèmes NEWMAT absorbent les chocs et les mouvements sans se fissurer. Ils retiennent l'eau en cas de fuite limitant les dégâts. En utilisant des molletons différents ils peuvent devenir des isolants thermiques ou des absorbants acoustiques.

Flexible
Grâce à leur souplesse, les plafonds et murs NEWMAT peuvent être posés ou déposés très facilement et rapidement, y compris pour des courbes, des vagues et des formes 3D.

Sûr
Une majorité de nos plafonds et murs NEWMAT bénéficient du classement EUROCLASSE B, s2, d0. Ils ont passé différents tests incendie dans plusieurs pays. Ils disposent du classement A+ (très faibles émissions de polluants).

Ecologique
Les plafonds tendus NEWMAT sont 100% recyclables. La fabrication de NEWMAT utilise peu d'énergie et produit beaucoup moins de déchets que n'importe quel autre système de plafonds sur le marché. NEWMAT a été utilisé sur beaucoup de projets HQE.

Garantie
Avec NEWMAT, vous bénéficiez de 30 ans d'expérience à la pointe de l'innovation du plafond tendu. Votre plafond NEWMAT dispose d'une signature unique qui certifie son origine et sa traçabilité. Les plafonds tendus NEWMAT sont garantis 10 ans contre toute rupture de soudure.

Client Gran Hotel / Ibiza, Spain
Prescripteur Owner Specified
Produit NEW/LIGHT toile T0B / Translucide opalescent blanc sur structure 3D

GAMMES.

Les produits NEWMAT sont divisés en huit gammes. Chacune apporte une solution technique ou esthétique et nos gammes peuvent être combinées pour offrir une solution complète.

NEW/CLASSIC Page 12
La gamme Classique se compose de 150 toiles de différentes couleurs et finitions fabriquées sur mesure et tendues à chaud dans des profils PVC ou aluminium dont nous offrons plus de 40 options.

NEW/LIGHT Page 14
Gamme de toiles translucides de différents coloris et transparences faites pour être rétro-éclairées par la lumière de votre choix. La combinaison de plusieurs toiles assorties de lumières différentes permet des effets lumineux sans fin. La qualité de diffusion de lumière des toiles NEWMAT est sans égale.

NEW/PERF Page 16
La gamme perforée peut être utilisée pour l'esthétique, l'acoustique ou le transfert de l'air. Les différentes perforations offertes peuvent être appliquées aux types de toiles indiquées.

NEW/GRAPHIC Page 18
L'ultime solution de design. Toutes les toiles NEWMAT peuvent être imprimées avec le visuel de votre choix afin que votre mur ou plafond devienne une photographie, une peinture, une pièce d'art ou l'expression de votre imagination.

NEW/ACOUSTIC Page 20
Cette gamme offre plusieurs micro-perforations qui peuvent être faites sur n'importe quelle toile NEWMAT et qui fournissent une absorption phonique exceptionnelle pour un confort acoustique idéal.

NEW/BIOPRUF Page 22
Traitement anti-microbien et anti-fongique au coeur même du plafond tendu, le procédé Bio-Pruf de NEWMAT vous garantit une action permanente, durable et esthétique.

NEW/MESH Page 24
Est un système qui peut être utilisé pour les plafonds ou les murs. Contrairement aux autres produits NEWMAT, il peut également être installé à l'extérieur. La mesh est coupée sur mesure à la taille et à la configuration de votre espace avec un choix d'options pour son attachement périphérique.

NEW/TEXTIL Page 26
Idéal pour les applications murales, ce système de toile est coupé sur place et tendu à froid. Il offre une meilleure résistance aux déchirures que les toiles PVC et il est disponible dans plusieurs coloris et finitions avec des profils invisibles divers.

Client W Hotel / San Francisco, CA, USA
Prescripteur Stanley Saitowitz Office / Architecte
Produit NEW/LIGHT & NEW/GRAPHIC double toile T0B4 / Blanc translucide avec impression

NEW/CLASSIC

Une gamme de plafonds plats, courbés ou 3D avec 150 choix de couleurs, finitions, ainsi que des options de profils périphériques illimités. C'est un concept simple, de la prise des mesures jusqu'à l'installation complète, qui est utilisé dans plus de 54 pays.

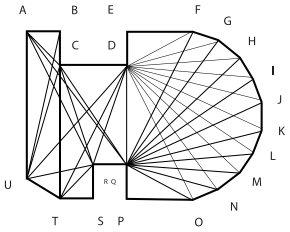

1. Prises de cotations.

2. Bureau d'étude.

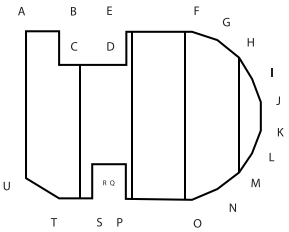

3. Fabrication.

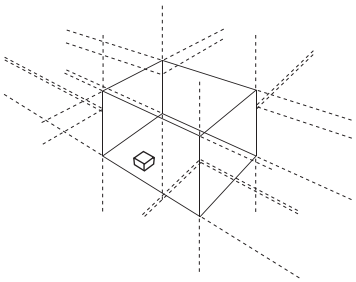

4. Livraison.

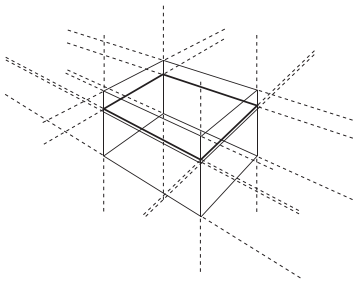

5. Installation des profils sur les murs.

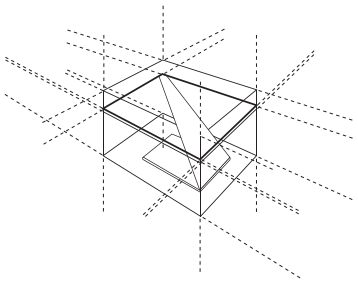

6. Dépliage du plafond.

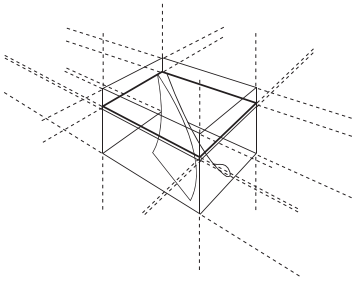

7. Accrochage des angles.

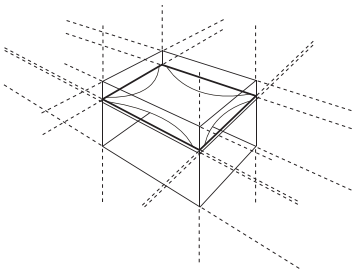

8. Accrochage périphérique.

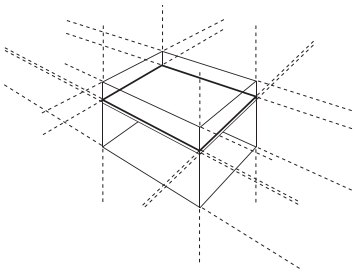

9. Finition.

Client Grand Hyatt / New York, NY, USA
Prescripteur Hirsch Bedner Associates / Designer
Produit NEW/CLASSIC toile DF02 / Daim

NEW/LIGHT

Est une gamme de toiles translucides de plusieurs couleurs et transparences, faites pour être rétro-éclairées par la lumière de votre choix: naturelle, fluorescente, LED... La combinaison de plusieurs toiles avec des lumières différentes permet des effets lumineux sans fin. La qualité de diffusion de lumière des toiles NEWMAT n'a pas d'égale.

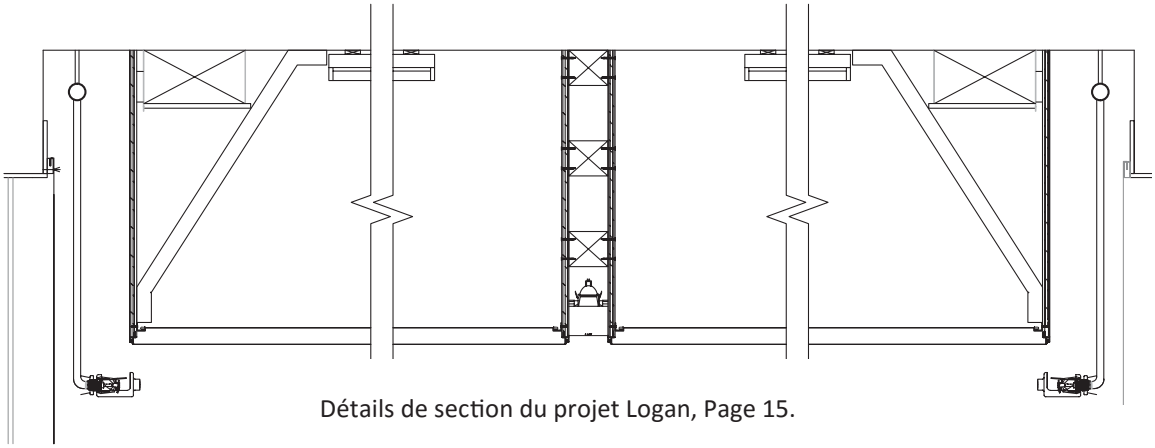

Détails de section du projet Logan, Page 15.

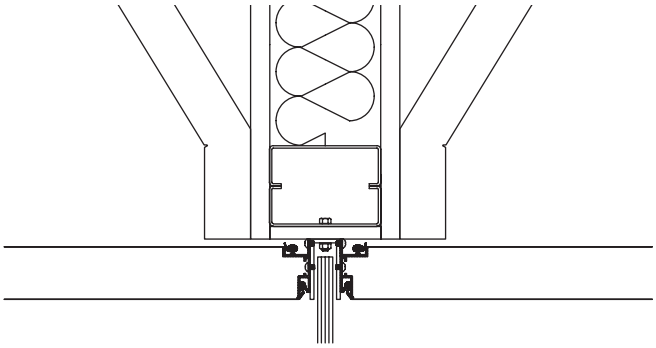

Pour tout plafond NEW/LIGHT nous recommandons l'utilisation de notre système double-toile.
La toile supérieure est une protection anti-poussière, assurent la longévité de l'esthétique de la toile visible. La toile supérieure peut être une toile transparente ou une toile diffusante.

Client Logan / New York, NY, USA
Prescripteur Lighting Workshop / Lighting Designer
Produit NEW/LIGHT double toile TOB / Translucide opalescent blanc

NEW/PERF

La gamme perforée peut être utilisée pour l'esthétique, l'acoustique ou le transfert d'air. Les différentes perforations offertes peuvent être appliquées aux types de toiles indiqués ci-dessous.

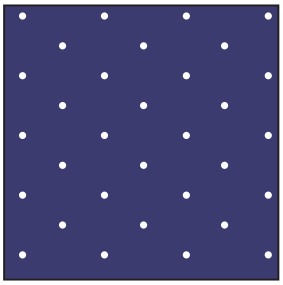

Perfo 1
- Diamètre 0,8 mm
- Ouverture 3,014 %
- 60 000 trous / m^2

Compatible avec les toiles de largeur maximale de 2 m

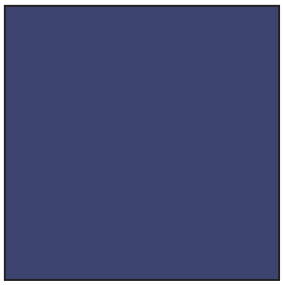

Perfo 4
- Diamètre 0,1 mm
- Ouverture 0,1963 %
- 250 000 trous / m^2

Compatible avec les toiles de largeur maximale de 2 m

Perfo 2
- Diamètre 1,2 mm
- Ouverture 9,04 %
- 80 000 trous / m^2

Compatible avec les toiles de largeur maximale de 1,4 m

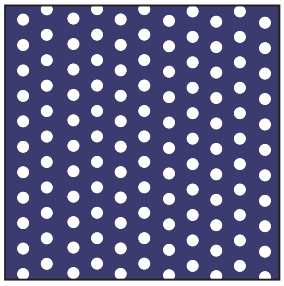

Perfo 5
- Diamètre 1,3 mm
- Ouverture 34,74%
- 261 863 trous / m^2

Compatible avec les toiles de largeur maximale de 1,6 m

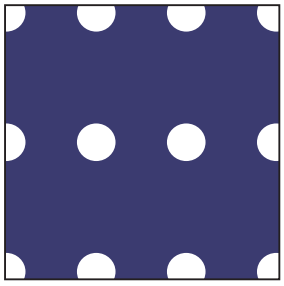

Perfo 3
- Diamètre 5 mm
- Ouverture 11,15 %
- 5 682 trous / m^2

Compatible avec les toiles de largeur maximale de 1,4 m

Client : Metropolitan Museum of Art / Manus X Machina Exhibit / New York, NY, USA
Prescripteur : OMA / Architecte
Produit : NEW/PERF / Toile M15 avec perforation sur mesure

NEW/GRAPHIC

L'ultime solution de design. Toutes les toiles NEWMAT peuvent être imprimées avec le visuels de votre choix afin que votre mur ou plafond devienne une photographie, une peinture, une pièce d'art ou l'expression de votre imagination.

Notre impression digitale est basée sur des fichiers informatiques de haute définition fournis par nos clients. Ensemble nous définissons le design graphique et les corrections de couleurs pour un résultat optimal. Quand le fichier graphique s'applique à une grande surface qui nécessite des soudures de toile, nous prenons beaucoup de soin lors de l'alignement des images au niveau des soudures pour les faire aussi discrètes que possible. Les impressions sont protégées contre les UV et bénéficient d'une garantie de 10 ans sur la tenue des couleurs.

Client Futurotextiles / Paris, France
Prescripteur Lille 3000 © Carnovsky
Produit NEW/GRAPHIC toile M15 / Blanc mat

NEW/ACOUSTIC

Cette gamme offre plusieurs micro-perforations pratiquement invisibles qui peuvent être faites sur n'importe quelle toile NEWMAT et qui fournissent une absorption phonique exceptionnelle pour un confort acoustique idéal. Avec ou sans l'addition d'autres isolants acoustiques, nous pouvons réaliser des absorptions précises à des fréquences spécifiques. Composé de 250 000 micro-perforations au m^2 ce système breveté NEWMAT a impressionné les professionnels de l'acoustique dans le monde entier.

NEW/ACOUSTIC AlphaW = 0.65
Double toile NRC = 0.55

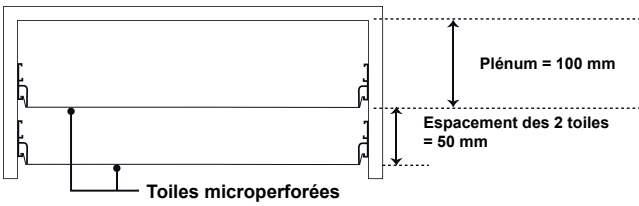

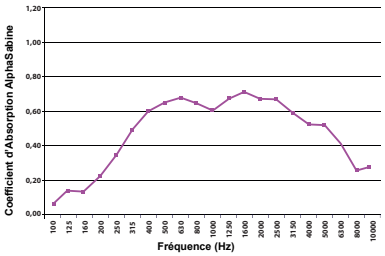

NEW/ACOUSTIC AlphaW = 0.45
Simple toile NRC = 0.45

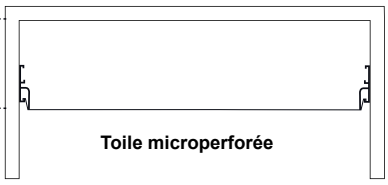

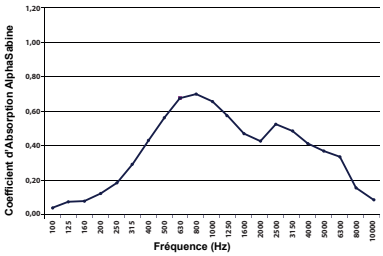

NEW/ACOUSTIC AlphaW = 0.75
+ molleton NRC = 0.75

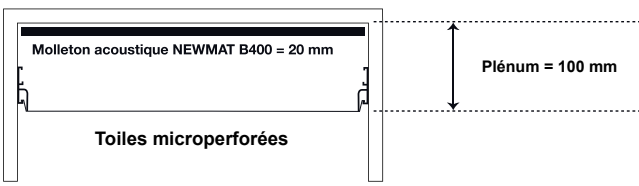

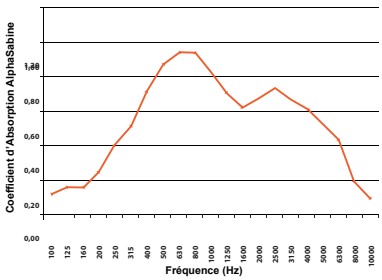

NEW/ACOUSTIC AlphaW = 0.75
+ laine de roche NRC = 0.90

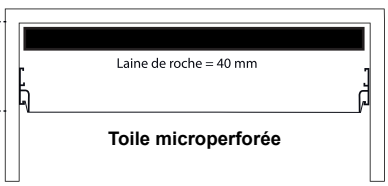

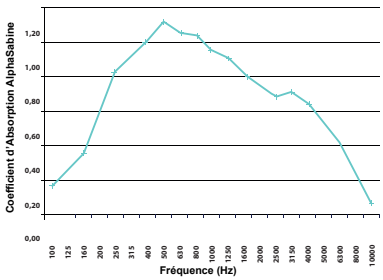

Client Roberto Cantoral Cultural Center / Mexico City, México
Prescripteur Broissin Architects / Architecte
Produit NEW/ACOUSTIC toile ACLS19 / Bordeaux satin micro-perforé

NEW/BIOPRUF

Traitement anti-microbien et anti-fongique au coeur même du plafond tendu, le procédé Bio-Pruf de NEWMAT garantit une action permanente, durable et esthétique.

Selon les statistiques du Ministère de la Santé, les infections nosocomiales entraînent plus de 10.000 décès par an. Avec le plafond tendu NEW/BIOPRUF, NEWMAT apporte une solution pour participer à la lutte contre les infections nosocomiales pour ce qui concerne tous les plafonds des hôpitaux. Le label Bio-Pruf est un traitement à coeur, qui consiste à incorporer lors de la fabrication une substance biostabilisante dans le PVC du plafond. Ce traitement confère au plafond une propriété bactériostatique et fongistatique pour toute sa durée de vie.

NEW/BIOPRUF a été testé par l'Institut Pasteur de Lille.

Client L'hôpital ESKENAZI / Indianapolis, IN, USA
Prescripteur HOK / Architecte, New York
Produit NEW/BIOPRUF et NEW/ACOUSTIC / toile ACM15 posée sur des lisses invisibles en aluminium

EXIT

NEW/MESH

Un système qui peut être utilisé pour les plafonds ou les murs. Contrairement aux autres produits NEWMAT, il peut également être installé à l'extérieur. La mesh est coupée sur mesure à la taille et à la configuration de votre espace avec un choix d'options pour son attachement périphérique.

Nous proposons différents types de mesh, dont certains offrent une excellente absorption acoustique.

Client : Theatre du 13eme Art / Paris, France
Prescripteur : DVVD / Architecte
Produit : NEW/MESH / Toile ISO transonore noire / Ossature aluminium sur mesure / Lisses à friction

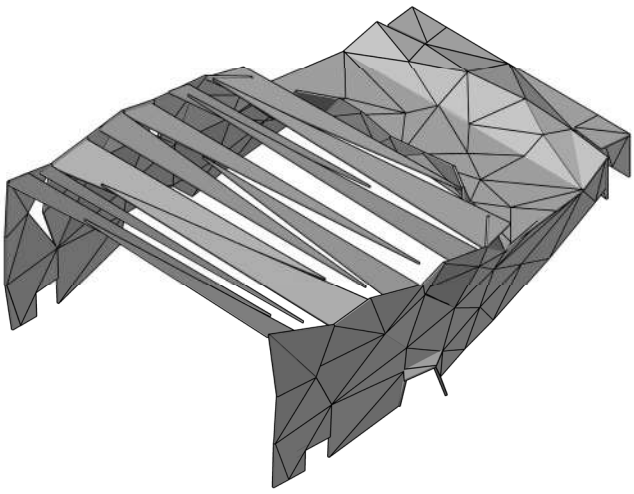

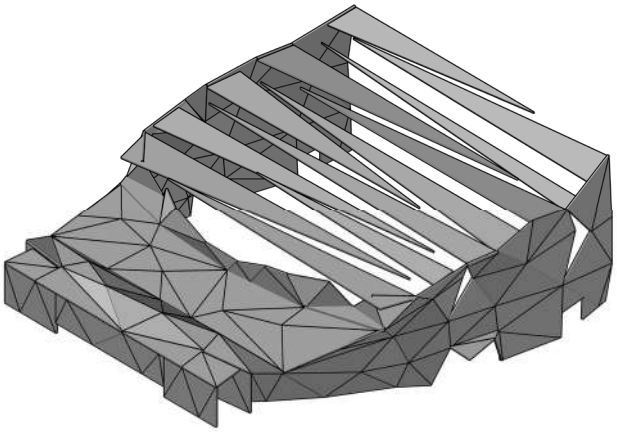

NEW/TEXTIL

Idéal pour les applications murales, ce système de toile est coupé sur place et tendu à froid. Il offre une meilleure résistance aux déchirures que les toiles PVC et il est disponible dans plusieurs couleurs et finitions, avec des profils invisibles divers. Il peut être utilisé au plafond et être combiné avec des isolants thermiques ou phoniques. NEW/TEXTIL est une toile idéale pour l'impression sur de grandes surfaces. La toile peut être coupée pour accommoder tous types de pénétrations, y compris les lumières, sprinklers, etc.

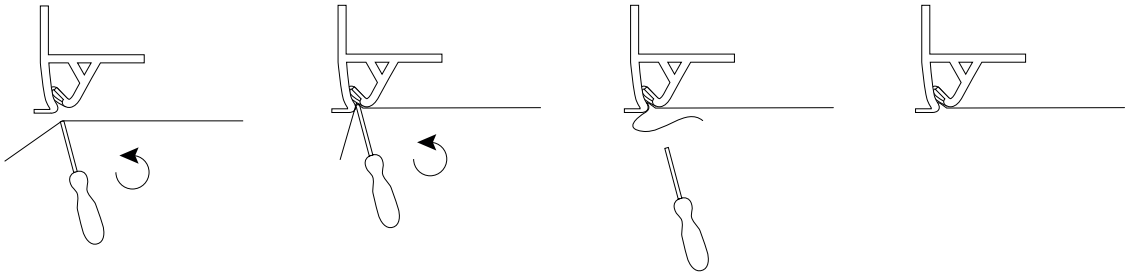

Client Sandrine Ziegler-Munck
Prescripteur Particulier
Photographie : SZM Créations © 2020
Produit Toile ACOUSTIC ENDUCTION BLANC impirmée / impression numérique HD

Client Olabuenaga Chemistri / Mexico City, Mexico
Prescripteur Gardunos Architectos / Architecte
Produit NEW/ACOUSTIC toile ACL21 / Rouge vermillon laqué micro-perforé

Client : NISSAN CROSSING GINZA / Tokyo, Japan
Prescripteur : Eight Inc. / Designer
Produit : NEW/LIGHT / Toile translucide T0B3S / Lisses invisibles murales en aluminium

COURBES & FORMES.

Grâce à la flexibilité de nos toiles, les systèmes NEWMAT sont parfaitement adaptés à la création de courbes, formes et éléments 3D.

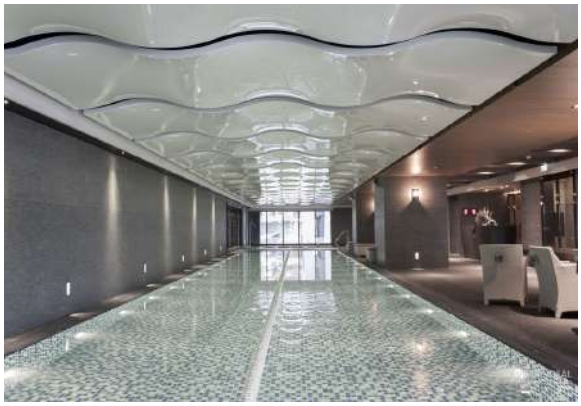

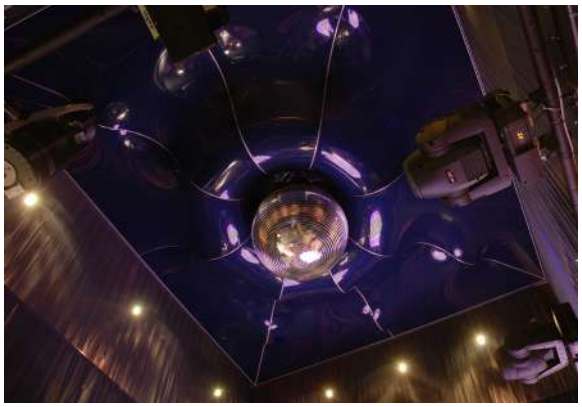

Notre atelier de métallurgie fine nous permet de créer des ossatures complexes qui répondent aux formes les plus variées, imaginées par nos clients.

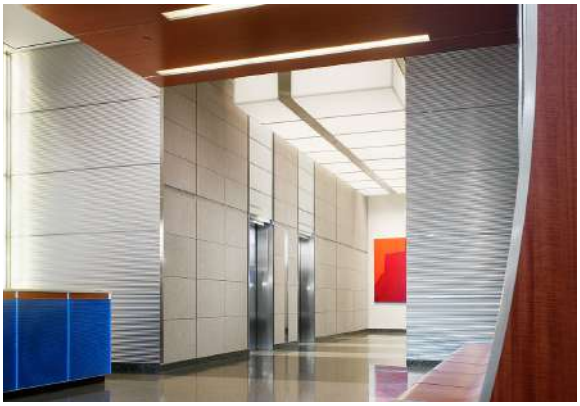

Client Little Theater At St. John's University / Queens, NY, USA
Prescripteur Lu + Bibliowicz Architects / Architecte
Produit NEW/LIGHT Double toile T0B / Blanc translucide

DETAILS.

En fonction de vos projets nous créons et produisons de nouveaux profilés et solutions techniques spécifiques à vos besoins.
Voici quelques exemples de détails techniques de certains de nos projets.

LARGES DALLES SUR PIVOTS

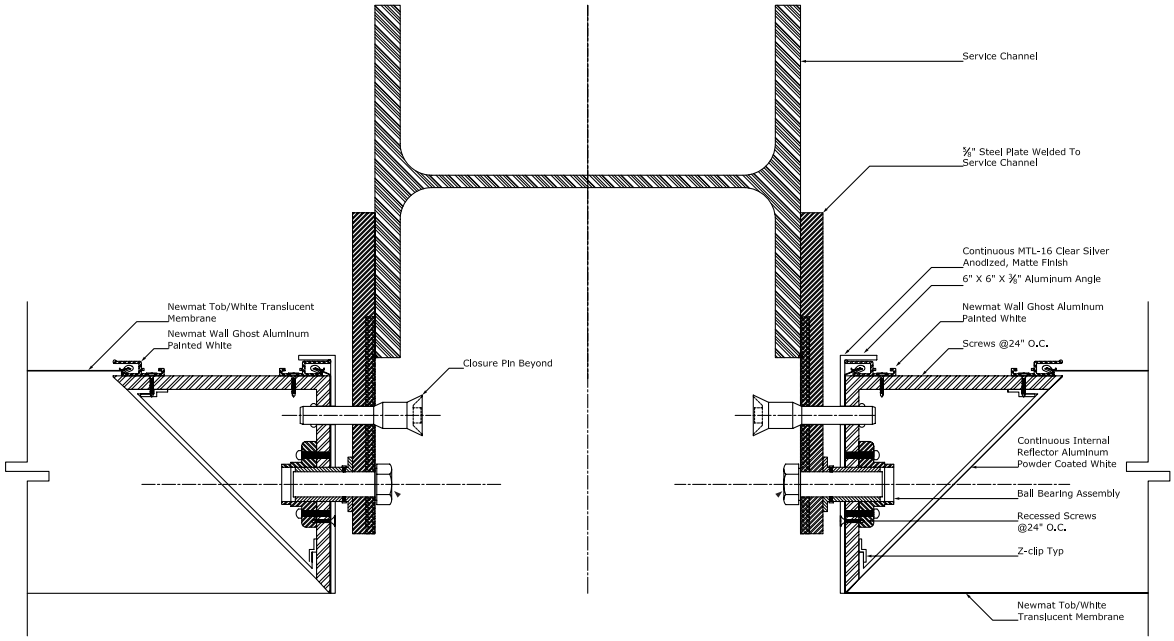

PETITES DALLES SUR PIVOTS

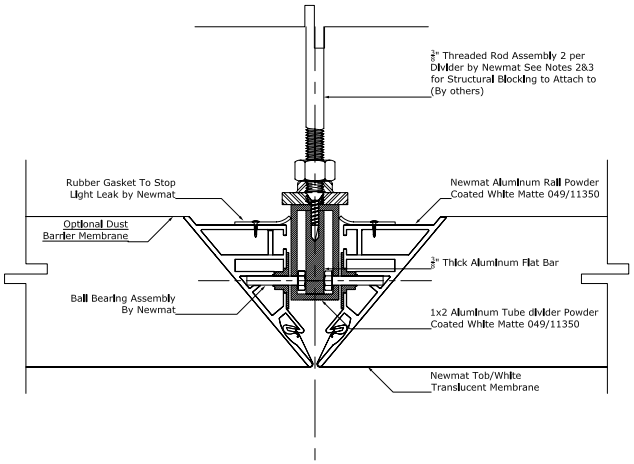

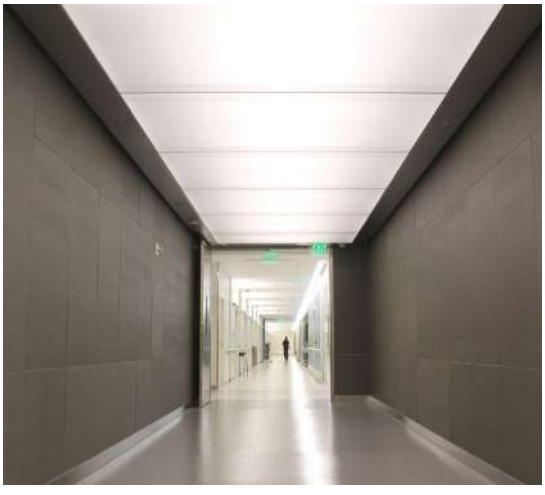

Client Museum of Fine Art / Boston, MA, USA
Prescripteur Foster + Partners / Architecte
Produit NEW/LIGHT Double toile & NEW/ACOUSTIC ACTOB / Blanc translucide micro-perforé

DETAILS.

En fonction de vos projets nous créons et produisons de nouveaux profilés et solutions techniques spécifiques à vos besoins.
Voici quelques exemples de détails techniques de certains de nos projets.

RAIL DE LUMIÈRE ET DETAIL PÉRIFÉRIQUE

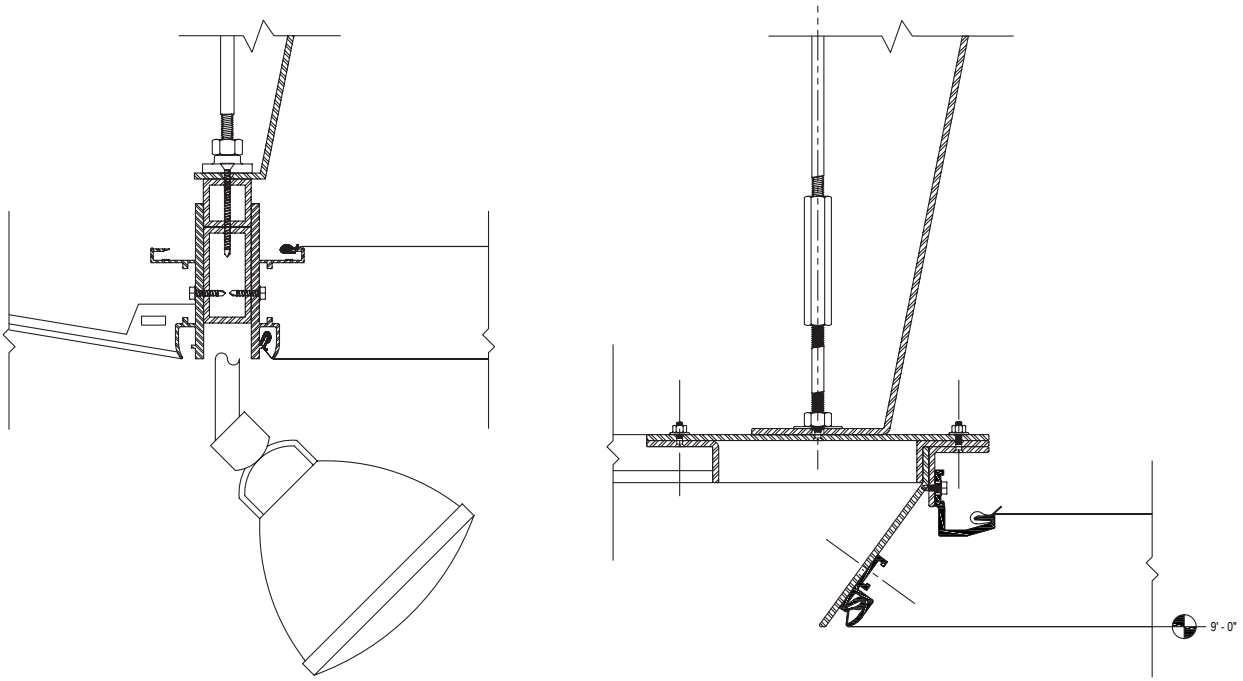

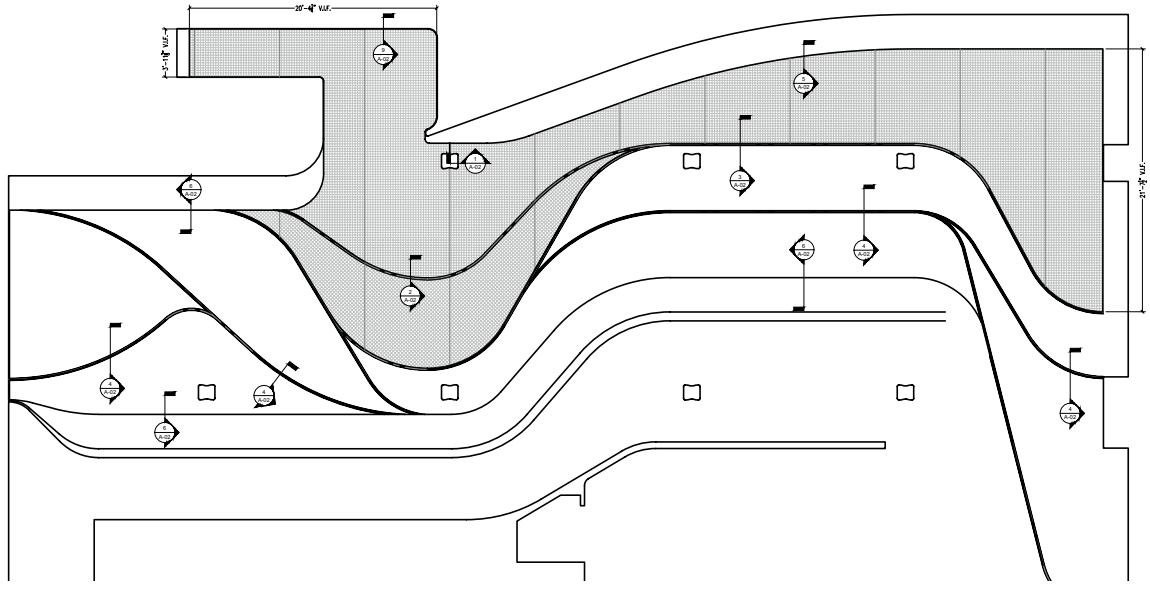

Client Collector's Loft / New York, NY, USA
Prescripteur Renfro Design Group / Lighting Designer
Produit NEW/LIGHT double toile TOB4 / Blanc translucide

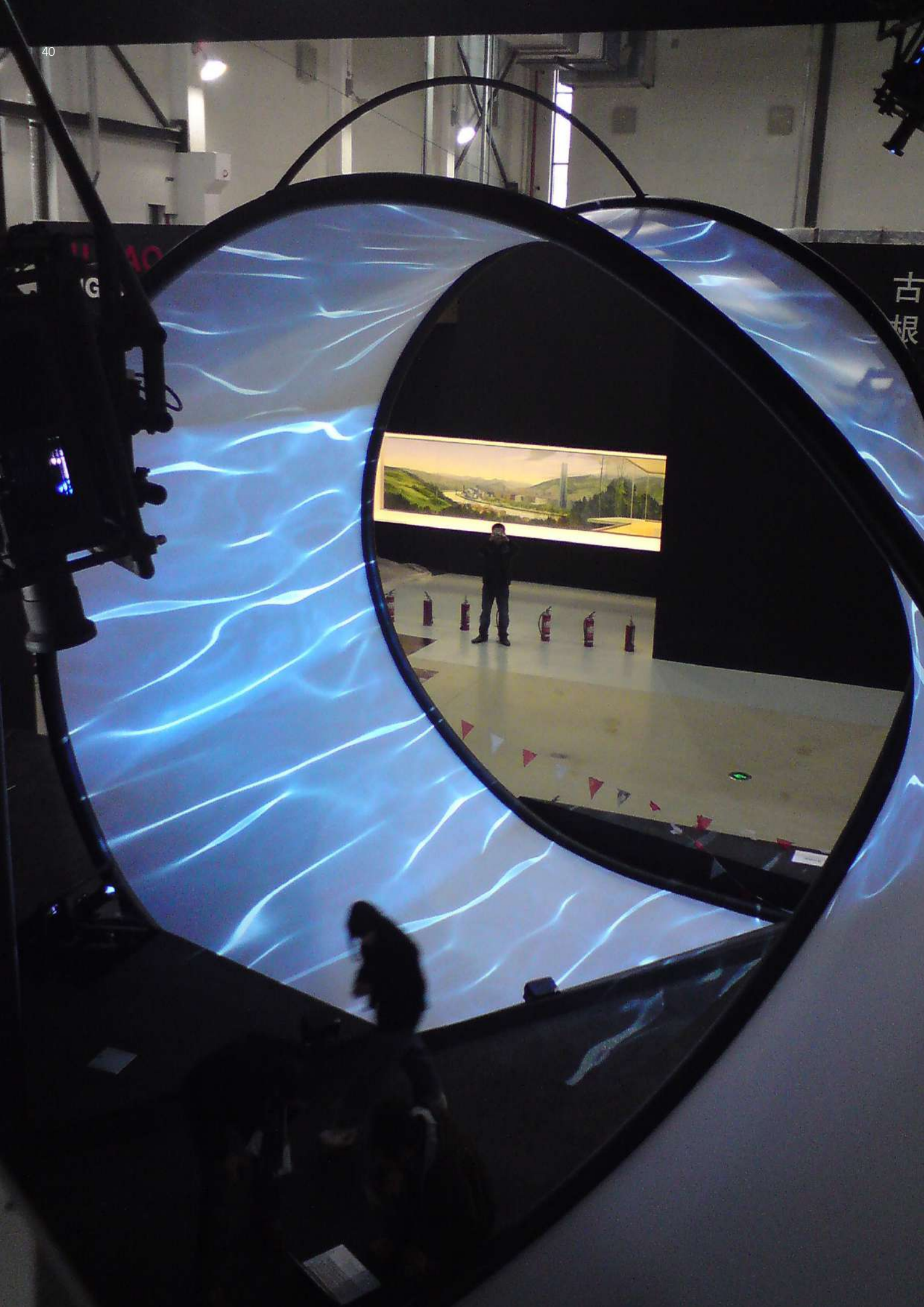

DETAILS.

En fonction de vos projets nous créons et produisons de nouveaux profilés et solutions techniques spécifiques à vos besoins.
Voici quelques exemples de détails techniques de certains de nos projets.

SRUCTURE ALUMINIUM 3D SUR MESURE

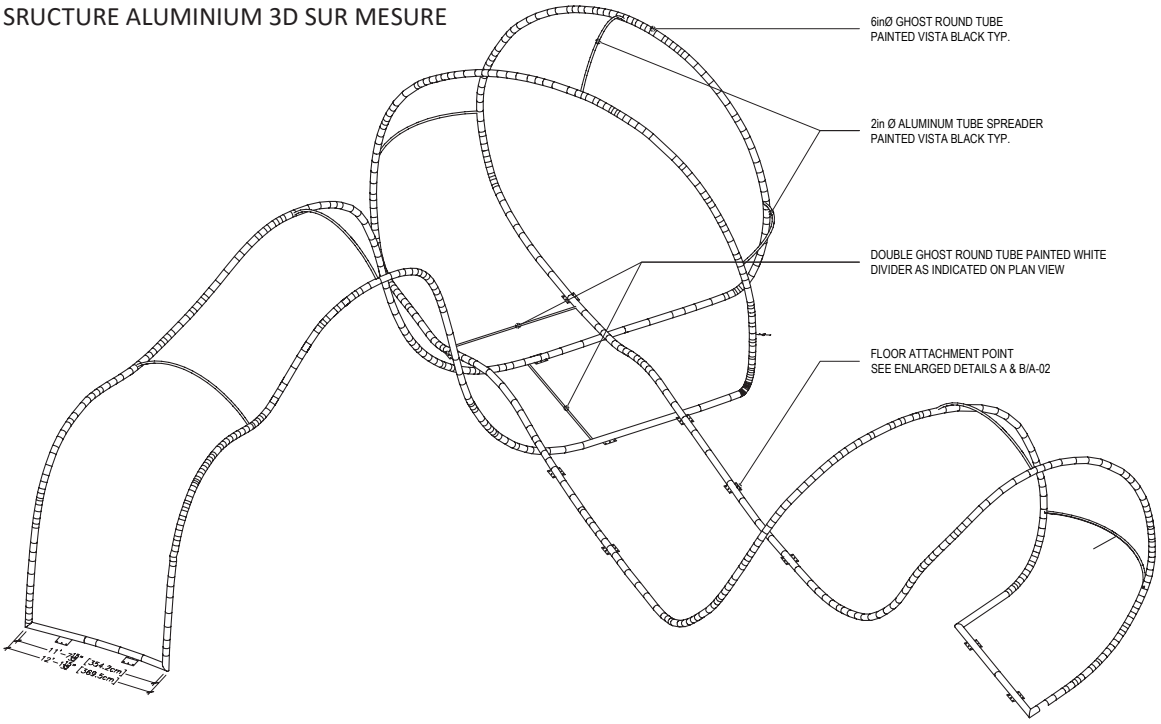

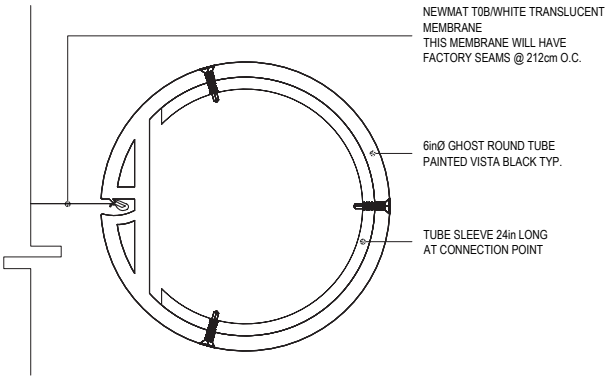

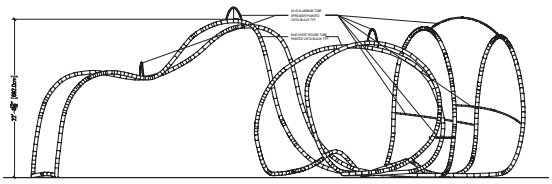

Le challenge de cette structure, était de cintrer le tube périphérique pour créer cette forme complexe en conservant l'alignement des rainures d'enclenchement du harpon pour que la toile suive la forme exacte définie par l'architecte.

Client Exposition Universelle 2010 / Shanghai, Chine
Prescripteur Mostra / Architecte
Produit NEW/LIGHT T0B / Blanc translucide avec projection vidéo

-5
21-34
35-47

DETAILS.

En fonction de vos projets nous créons et produisons de nouveaux profilés et solutions techniques spécifiques à vos besoins.
Voici quelques exemples de détails techniques de certains de nos projets.

CAISSON LUMINEUX 3D ACCESSIBLE

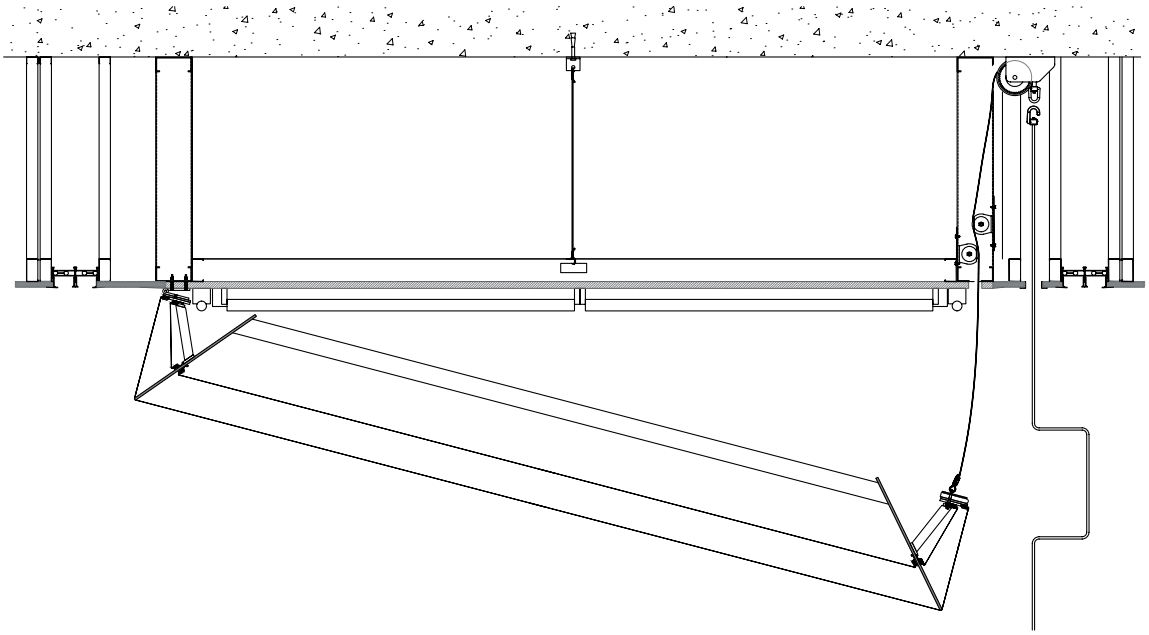

Pour faciliter le remplacement des tubes fluorescents, sur ce projet nous avons développé un système d'ouverture manuelle, disponibles aussi en version électrique.

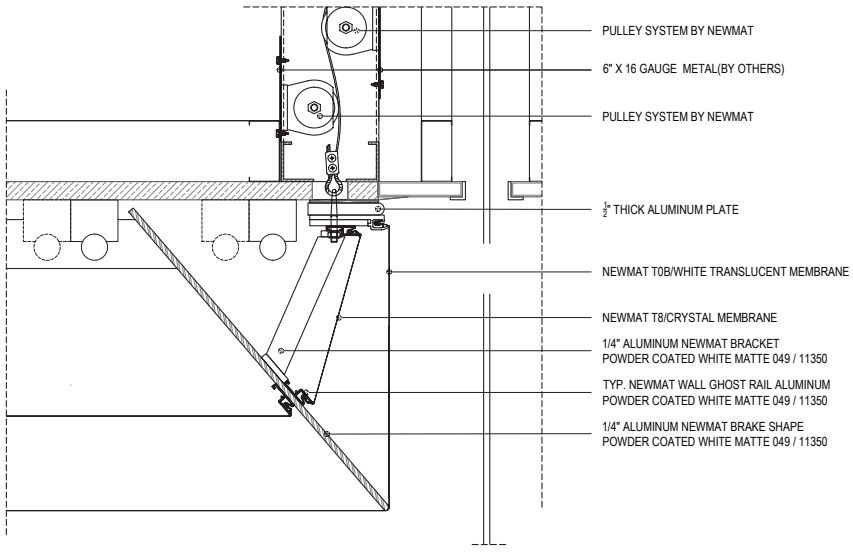

Client Devon Energy Tower / Oklahoma City, OK, USA
Prescripteur Kendall/Heaton Associates / Architecte
Produit NEW/LIGHT double toile TOB / Blanc translucide et T8 / Cristal sur châssis aluminium

DETAILS.

En fonction de vos projets, nous créons et produisons de nouveaux profilés et solutions techniques spécifiques à vos besoins.
Voici quelques exemples de détails techniques de certains de nos projets.

PANNEAUX FLOTANTS

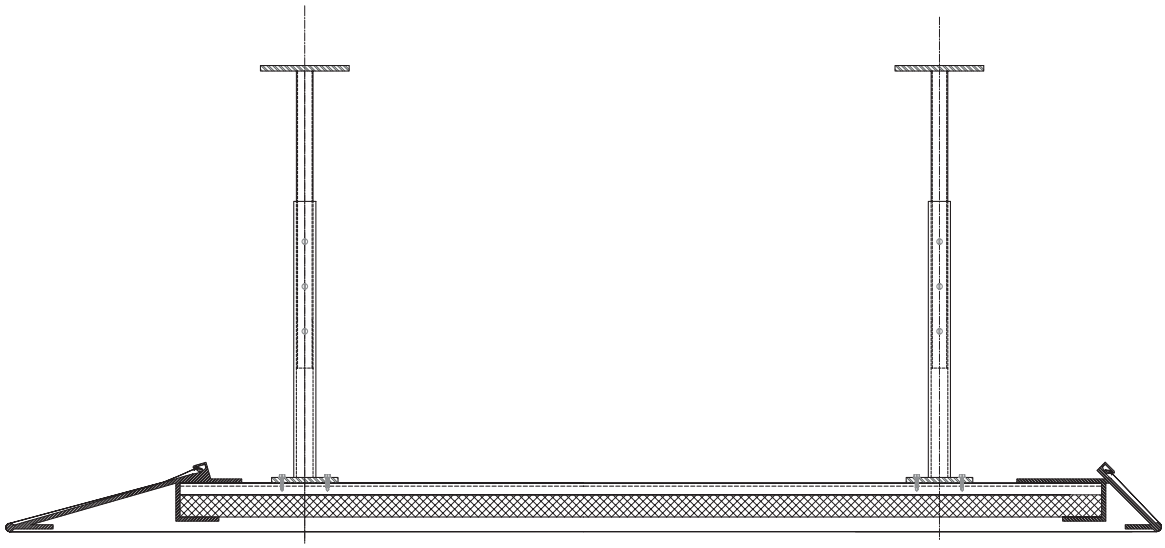

Nous offrons ces profils biseautés en 13, 30, et 45 degrés. Pour les courbes horizontales nous élaborons la forme du profil en éléments composés.

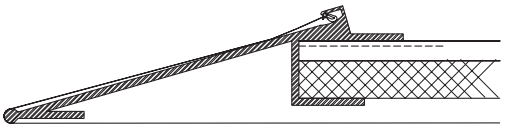

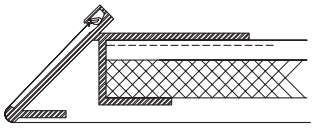

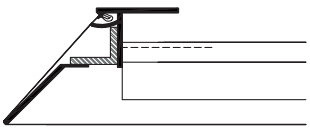

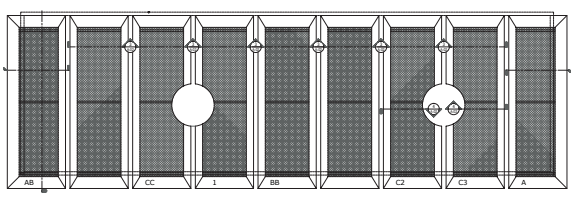

Client Cielo Restaurant / Boca Raton, FL, USA
Prescripteur Bentel & Bentel Architects / Architecte
Produit NEW/CLASSIC toile L101 / Blanc laqué

Welcome to WGBH's Yawkey Theater
Rear Window Cartioning
Please adjust your reflector.
Yawkey Theater

DETAILS.

En fonction de vos projets nous créons et produisons de nouveaux profilés et solutions techniques spécifiques à vos besoins.
Voici quelques exemples de détails techniques de certains de nos projets.

PANNEAU FLOTTANT ACOUSTIQUE

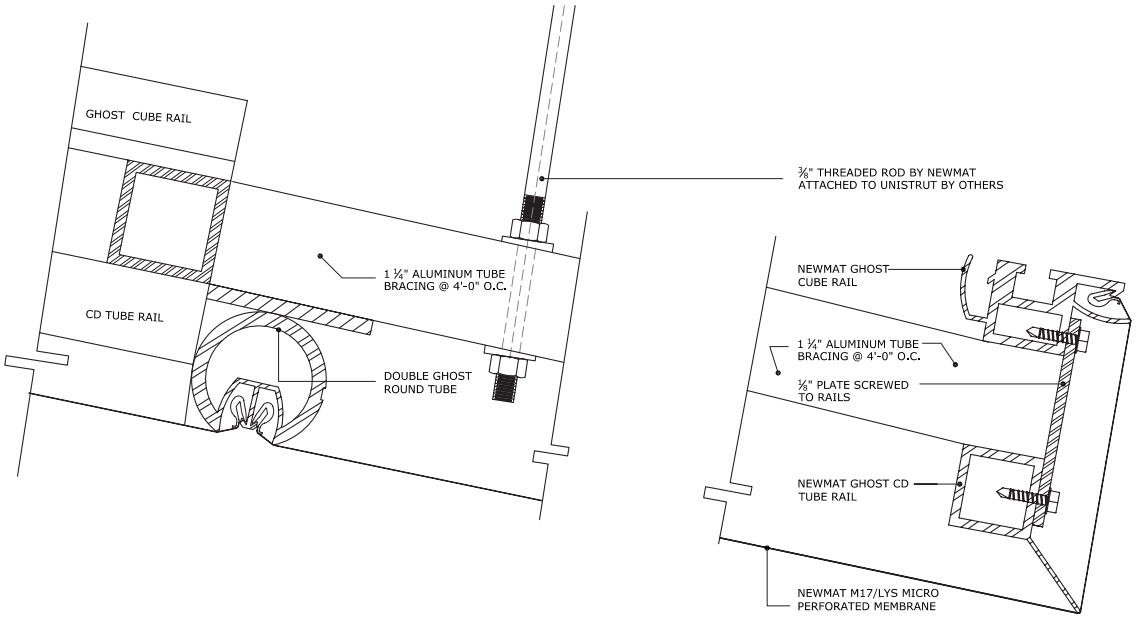

Cette structure a été fabriquée dans notre atelier, séparée en 6 segments puis livrée sur le chantier, pour y être assemblée sur place avant l'installation des toiles acoustiques.

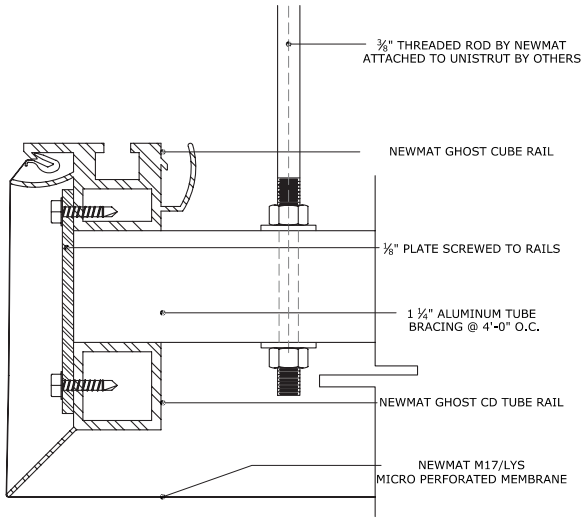

Client WGBH / Boston, MA, USA
Prescripteur Polshek Partnership Architects / Architecte
Produit NEW/ACOUSTIC toile ACM17 / Lys mat micro-perforé / Tendu sur châssis aluminium

DETAILS.

En fonction de vos projets nous créons et produisons de nouveaux profilés et solutions techniques spécifiques à vos besoins.
Voici quelques exemples de détails techniques de certains de nos projets.

SYSTÈME DOUBLE TOILE RETRO-ÉCLAIRÉE

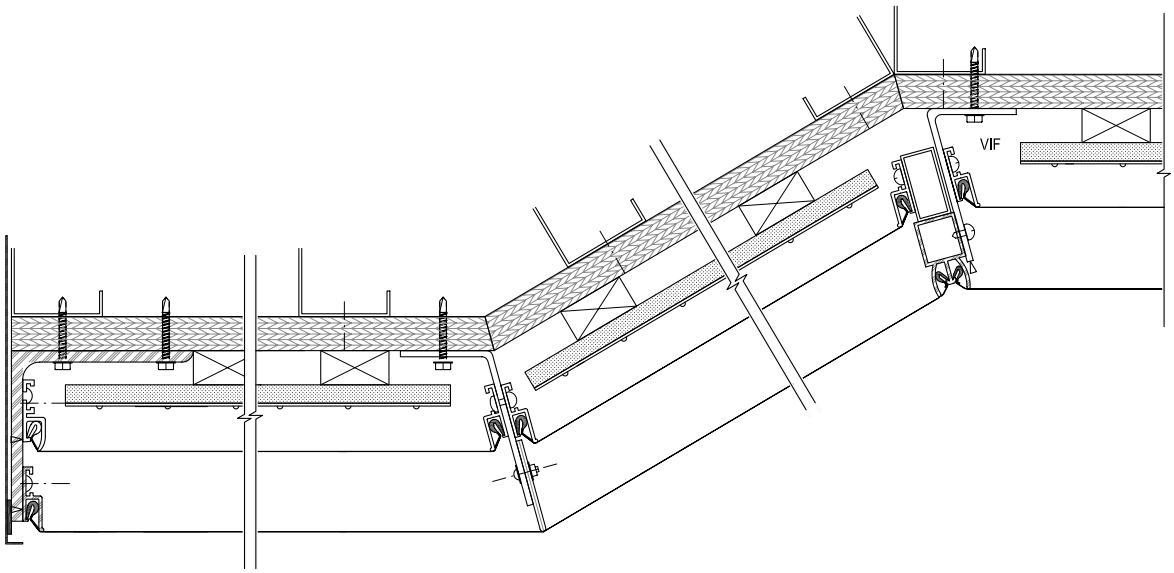

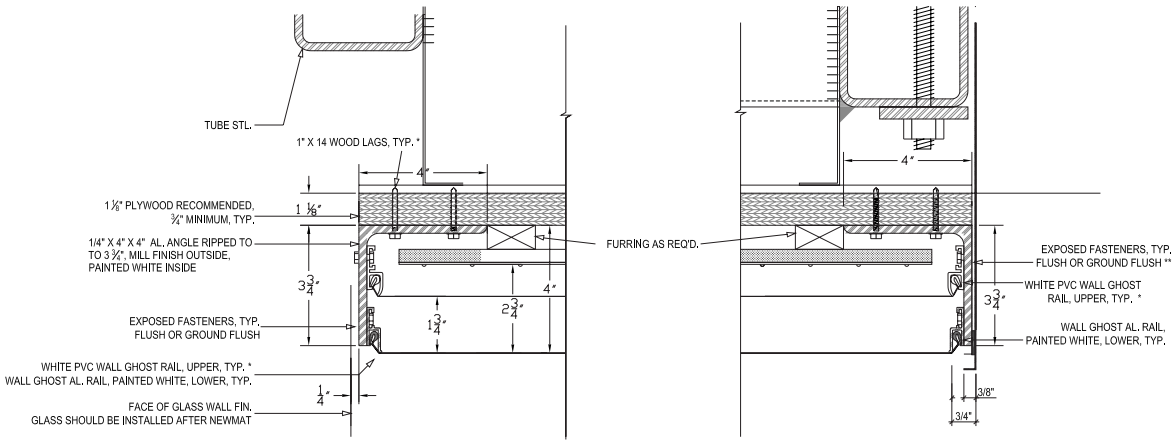

Client Khosla Ventures / Menlo Park, CA, USA
Prescripteur Paul Murdoch Architects / Architecte
Produit NEW/LIGHT double toile TOB / Blanc translucide et T8 / Cristal

ACURA
PRECISION AND PERFORMANCE
acura.com

DETAILS.

En fonction de vos projets nous créons et produisons de nouveaux profilés et solutions techniques spécifiques à vos besoins.
Voici quelques exemples de détails techniques de certains de nos projets.

DOUBLE VRILLE EN PANNEAUX ASSEMBLÉS

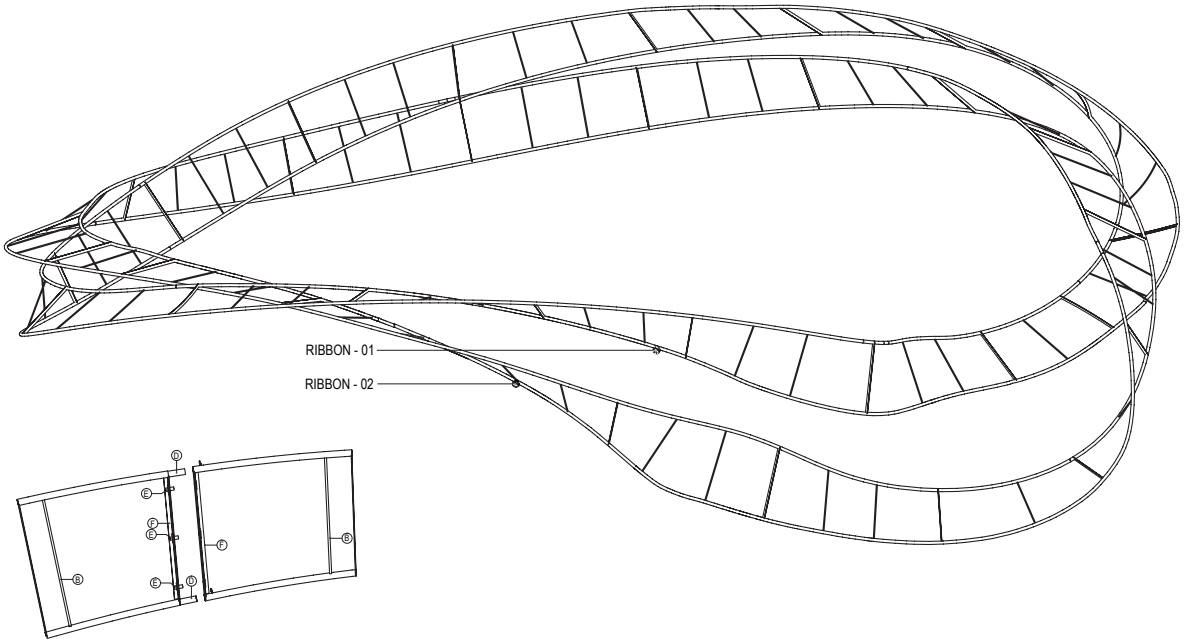

Pour répondre aux contraintes de montage et démontage du stand Acura, lors des salons automobiles, nous avons développé une structure composée de panneaux recouverts de toile avec des jonctions invisibles permettant un assemblage simple et rapide.

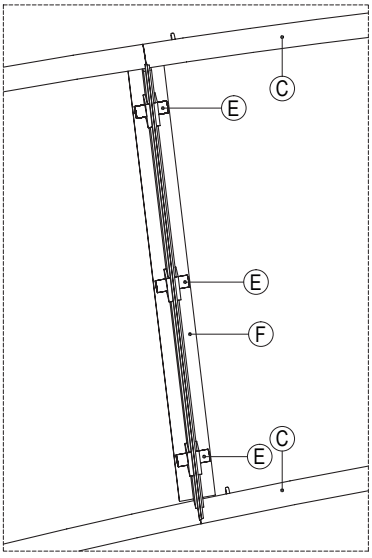

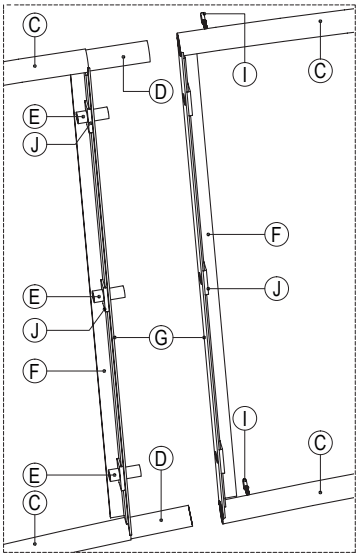

Client Stand ACURA au LA Auto Show / Los Angeles, CA, USA
Prescripteur George P. Johnson / Designer
Produit NEW/CLASSIC & NEW/GRAPHIC toile R30 / Gris métalique satiné et S600 / Blanc satiné avec impression aspect bois

DETAILS.

En fonction de vos projets nous créons et produisons de nouveaux profilés et solutions techniques spécifiques à vos besoins.
Voici quelques exemples de détails techniques de certains de nos projets.

PANNEAUX ACOUSTIQUES FLOTTANTS

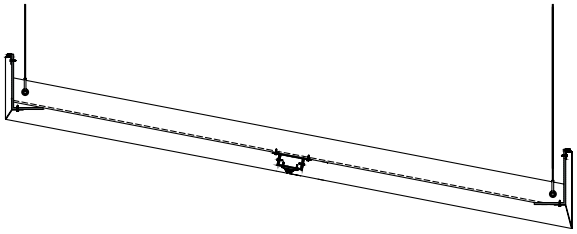

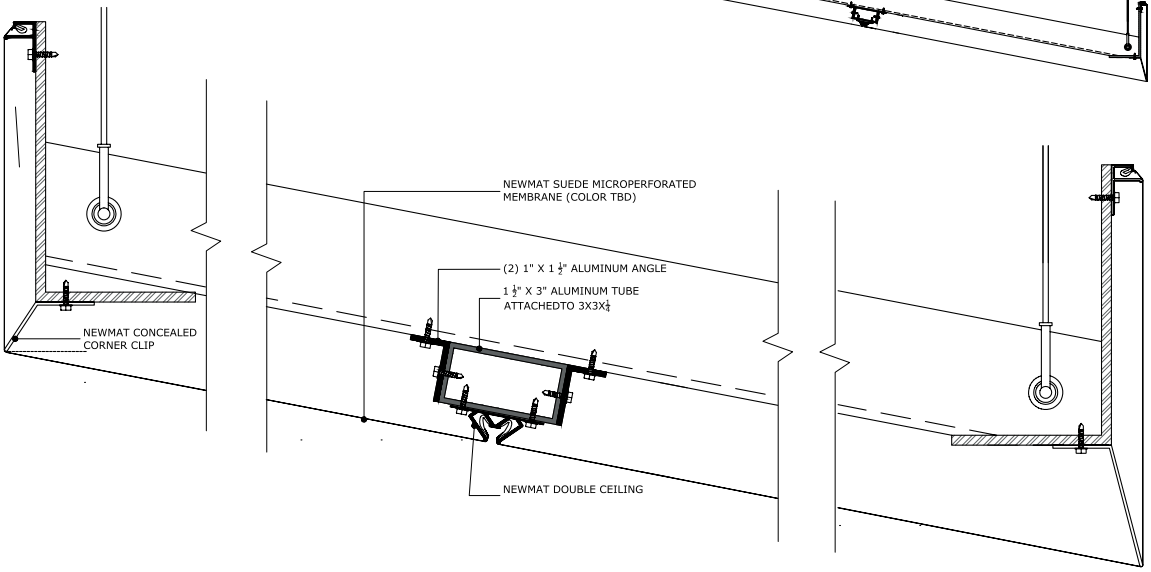

Ces panneaux sont constitués d'une structure en acier remplie de laine de verre et recouverte de 450m^2 de toile daim micro-perforée.

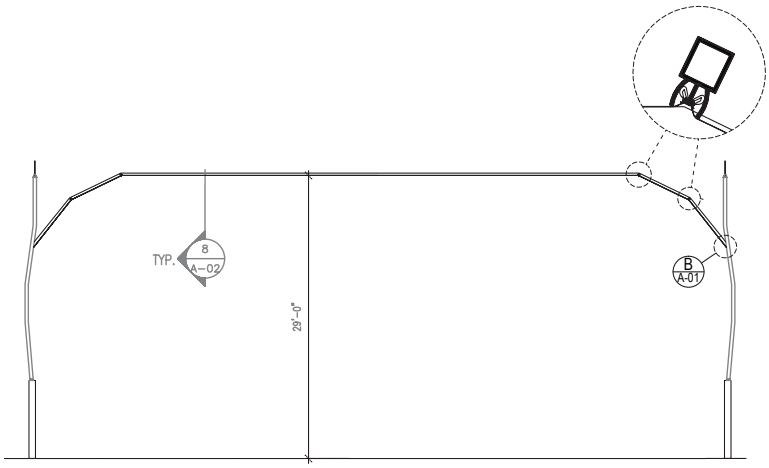

Client Chanhassen High School / Chanhassen, MN, USA
Prescripteur Perkins + Will / Architecte
Produit NEW/ACOUSTIC toile ACDF09 / Daims tabac mirco-perforé

DETAILS.

En fonction de vos projets nous créons et produisons de nouveaux profilés et solutions techniques spécifiques à vos besoins.
Voici quelques exemples de détails techniques de certains de nos projets.

ANNEAU TRANSLUIDE FLOTTANT ET VOILES MESH

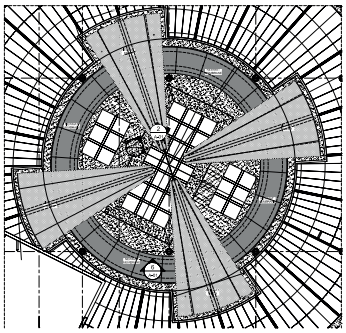

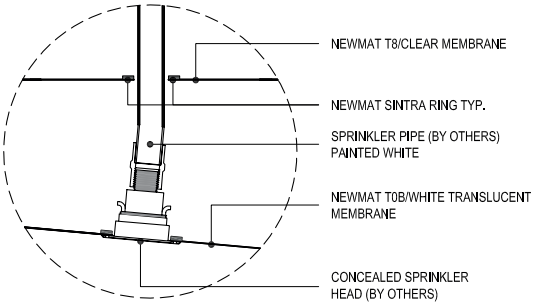

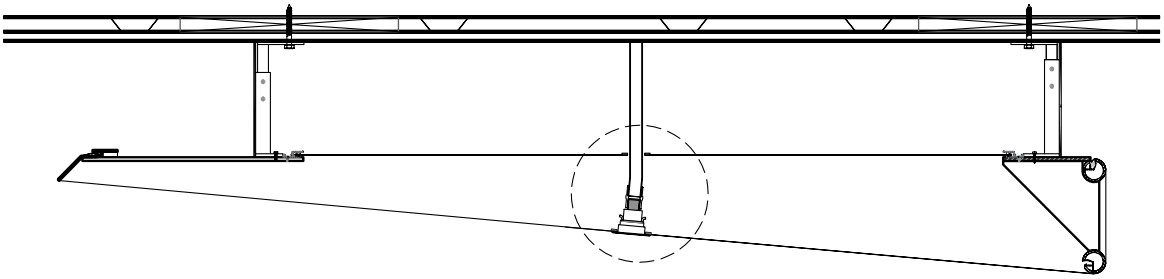

L'anneau est rétro-éclairé par un système LED RGB programmé pour changer de couleur durant la journée. Les quatres voiles Mesh suspendues dessous attirent l'attention vers le puits de lumière au centre de la pièce.

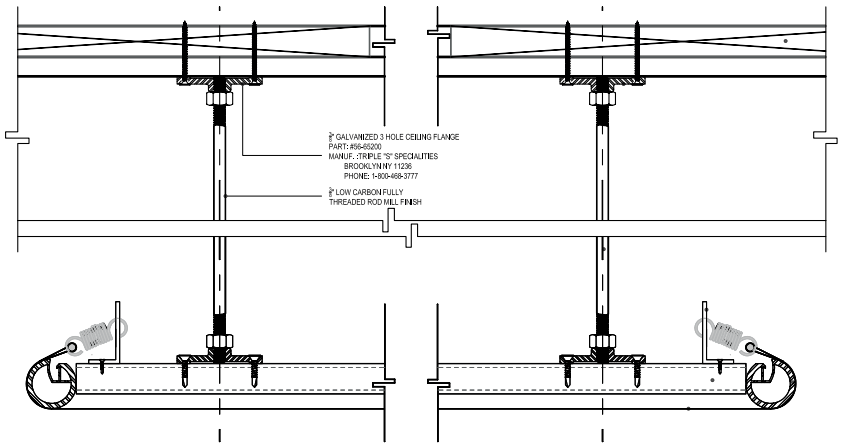

Client Caféteria d'Entreprise / Indianapolis, IN, USA
Prescripteur Carson Design Associates / Designer
Produit NEW/MESH toile ISO 710 / Alaska et NEW/LIGHT TOB / Blanc translucide sur châssis aluminium

DETAILS.

En fonction de vos projets nous créons et produisons de nouveaux profilés et solutions techniques spécifiques à vos besoins.
Voici quelques exemples de détails techniques de certains de nos projets.

ÉLÉMENTS FLOTTANTS EN ESCALIER

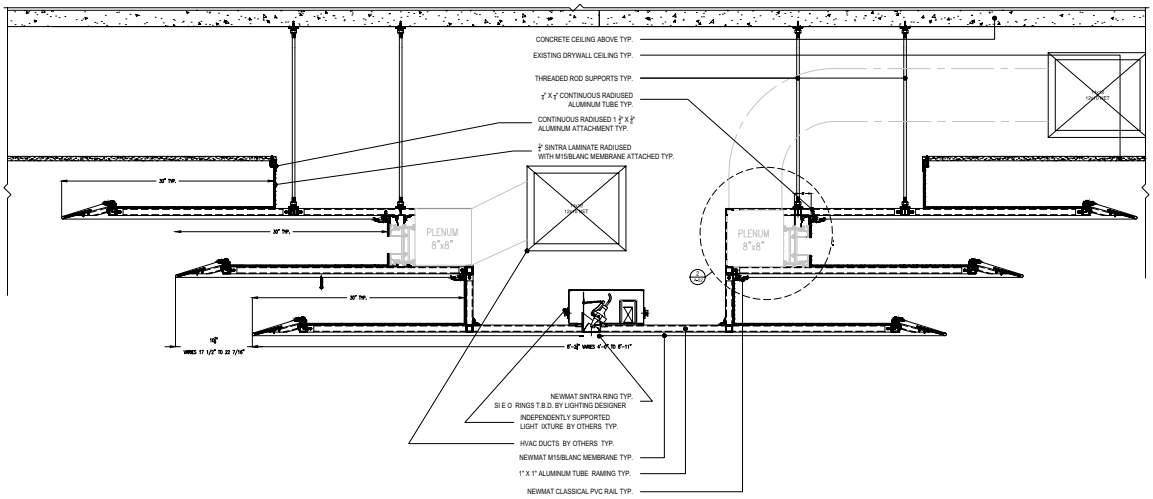

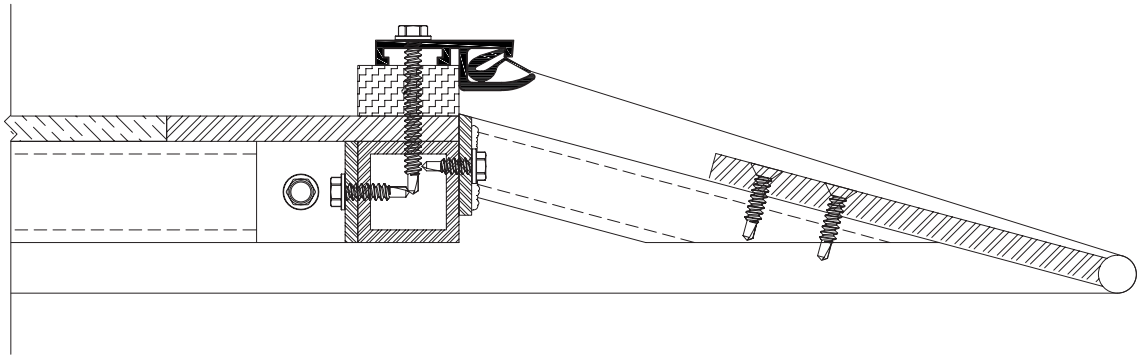

André Kikoski a imaginé cet élément de plafond en s'inspirant de l'architecture du Guggenheim. Pour réaliser ce concept, NEWMAT a construit une ossature sur mesure recouverte de toile M15 avec un système lumineux entre chaque pallier.

Client The Wright at the Guggenheim / New York, NY, USA
Prescripteur Andre Kikoski / Architecte
Produit NEW/CLASSIC toile M15 / Blanc mat sur châssis aluminium

Client Queens Museum of Art / Flushing, NY, USA
Prescripteur Grimshaw Architects / Architecte
Produit NEW/ACOUSTIC toile ACM15 / Blanc mat micro-perforé

Shattererhou
with chapel
libra

PROFILES.

Newmat offre plus de 40 profilés en PVC et aluminium. Newmat produit fréquemment des profilés sur mesure pour répondre aux demandes spécifiques de ses clients.
Le choix d'un profil peut être basé sur son esthétique, ses propriétés fonctionnelles et sa mise en forme.

Classical PVC

Alux

Classical Aluminum

Corniche PVC

Élégance PVC

Invisible mural Aluminum

Mirage PVC

Invisible Murale PVC

Invisible Plafond PVC

Invisible Plafond Aluminum

Double Classique PVC

Ghost Tube

Double Ghost Tube

Ghost Structure

Ghost Cube

Invisible Mural Double PVC

Double Ghost Aluminum

Ghost Tube TS

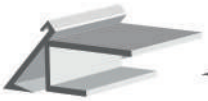
Ghost Bullnose 45°

Ghost Bullnose 13°

Ghost 2-LS PVC

Magic LED

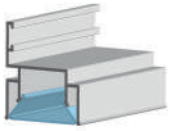
Magic LED 50

Ghost Panel

Ghost Framing

Ghost Pivot

Ghost 4-CRC

Ghost round Tube 6''

Ghost 2-LS 7'' Aluminum

Ghost Large Pivot

Ghost Round Tube

Ghost Double Round Tube

LIVRE DES COULEURS

NEWACOUSTIC

PLAFOND TENDU ACOUSTIQUE
ACOUSTICAL STRETCH CEILINGS
AKUSTISCHE SPANNDECKE
SPANPLAFOND AKOESTISCH
TECTO ESTENDIDO ACUSTICO
SOFFITTO TESO ANTI-RUMORE
TECHOS TENSADOS ACÚSTICOS
АКУСТИЧЕСКИЙ НАТЯЖНОЙ ПОТОЛОК
ΑΚΟΥΣΤΙΚΗ ΤΕΤΑΜΕΝΗ ΟΡΟΦΗ

NEWPERF

PLAFOND TENDU PERFORÉ
PERFORATED STRETCH CEILING
GELOCHTE SPANNDECKE
GEPERFOREERD SPANNPLAFOND
TECHO TENSADO PERFORADO
RIVESTIMENTO TAPPEZZATO PERFORATO
TECTO ESTENDIDO PERFURÃDO
ПЕРФОРИРОВАННЫЙ ПОТОЛОК
ΤΕΝΤΩΜΕΝΟ ΔΙΑΤΡΗΤΟ ΟΡΟΦΗΣ

NEWBIOPRUF

ANTI-MICROBIEN ET ANTI-FONGIQUE
ANTIMICROBIAL AND ANTIFUNGAL
BAKTERIEN- UND PILZHEMMEND
ANTIMICROBEN-EN ANTISCHIMMELMIDDELEN
ANTIBACTERIANO Y FUNGICIDA
ANTIMICROBICO E ANTIFUNGO
ANTIMICROBIANO E ANTIFÚNGICO
АНТИМИКРОБНАЯ И АНТИБАКТЕРИАЛЬНАЯ
ΑΝΤΙ-ΜΙΚΡΟΒΙΑΚΩΝ ΚΑΙ ΑΝΤΙ-ΜΥΚΗΤΙΑΚΩΝ

LAQUÉS

LACQUER FINISH - LACKEFFEKTE - DE GELAKTE - LOS LACADOS I LACCATI - LACADOS - ЛАКОВЫЙ - ΤΕΛΕΙΩΜΑ ΛΑΚΑ

- L 101 Blanc — Bs1d0 / Class A / 2 m
- L 8 Grey — Bs2d0 / Class A / 2 m
- L 53 Fumée — Bs2d0 / Class A / 1,50 m
- L 72 Elise — Bs2d0 / Class A / 1,50 m
- L 2 Perle — Bs2d0 / Class A / 1,50 m
- L 73 Linz — Bs2d0 / Class A / 1,50 m
- L 41 Plomb — F / Class A / 3.2 m
- L 401 Noir — Bs1d0 / Class A / 2 m
- L 57 Cacao — Bs2d0 / Class A / 1,50 m
- L 80 Victoria — Bs1d0 / Class A / 2 m
- L 7 Chocolat — Bs2d0 / Class A / 1,50 m
- L 63 Vahiné — Bs2d0 / Class A / 1,50 m
- L 11 Sandstone — Bs2d0 / Class A / 2 m
- L 31618 Montevideo — Bs1d0 / Class A / 2 m
- L 22 Mastic — B s1 d0 / Class A / 2 m
- L 64 Ivoire — Bs2d0 / Class A / 1,50 m
- L 66 Parana — Bs2d0 / Class A / 1,50 m
- L 43 Pêche — Bs2d0 / Class A / 1,50 m
- HL 36 Bois de rose — M1 / Class A / 1,35 m
- L 15 Tenere — Bs2d0 / Class A / 1,50 m
- HL 35 Praliné — M1 / Class A / 1,35 m
- HL 16 Azalee — M1 / Class A / 1,35 m
- HL 18 Rose indien — M1 / Class A / 1,35 m
- L 67 Bergame — Bs2d0 / Class A / 1,50 m
- L 39 Parme — Bs2d0 / Class A / 1,50 m
- L 51 Cobalt — Bs2d0 / Class A / 1,50 m
- L 24 Marine — Bs2d0 / Class A / 2 m
- L 25 France — Bs2d0 / Class A / 1,50 m
- L 26 Piscine — Bs2d0 / Class A / 2 m
- L 38 Myosotis — Bs2d0 / Class A / 1,50 m
- L 28 Caraïbe — Bs2d0 / Class A / 1,50 m
- HL 31322 Ladoga — F / Class A / 1,50 m
- L 29 Vert anglais — Bs2d0 / Class A / 1,50 m
- L 62 Corossol — Bs2d0 / Class A / 1,50 m
- L 47 Twing — Bs2d0 / Class A / 1,50 m
- HL 79 Colvert — F / Class A / 1,30 m
- L 31314 Frederique — Bs2d0 / Class A / 1,30 m
- L 78 Keltic — Bs2d0 / Class A / 2 m
- FL 46 Vert d'eau — M2 / Class A / 1,35 m
- L 61 Aquarelle — Bs2d0 / Class A / 1,50 m
- L 31615 Cornaline — Bs1d0 / Class A / 2 m
- HL 10 Abricot — M1 / Class A / 1,35 m
- L 68 Alizées — Bs2d0 / Class A / 1,50 m
- L 44 Citron — Bs2d0 / Class A / 1,50 m
- HL 9 Paille — M2 / Class A / 1,50 m
- L 42 Noisette — Bs2d0 / Class A / 1,50 m
- L 60 Grenadelle — Bs2d0 / Class A / 1,50 m
- L 13 Mangue — Bs2d0 / Class A / 1,50 m
- HL 45 Capucine — M2 / Class A / 1,30 m
- L 21 Vermillon — Bs2d0 / Class A / 1,50 m
- L 54 Touraine — Bs2d0 / Class A / 1,50 m
- L 19 Bordeaux — Bs2d0 / Class A / 1,50 m
- L 37 Lie de vin — Bs2d0 / Class A / 1,5 m
- L 69 Abakan — Bs2d0 / Class A / 1,30 m

MIROIR

MODE - MIRROR - SPIEGEL - МИРРОР - ΟΓΛΕΔΑΛΟ

- MR01 Miroir Argent — Bs3d0 / 1,30 m
- MR02 Miroir Or — Bs3d0 / 1,30 m
- MR03 Miroir Cuivre — Bs3d0 / 1,30 m
- MR04 Miroir Graphite — Bs3d0 / 1,35 m
- MR05 Argentum — Bs1d0 / 2,10 m

Toiles miroirs non soudables et non harponnables. Uniquement disponibles en dalles préfabriquées. Nous consulter pour plus de détails.

The mirror films cannot be welded, nor harpooned. Available only as prefabricated panels. Contact us for more details.

MATS

MATTE FINISH - MATTEFFEKTE - DE ONGEPOLIJSTE - LOS MATES - GLI OPACHI - MATES - МАТОВЫЙ / ΤΕΛΕΙΩΜΑ ΜΑΤ

- M 15 Blanc mat — Bs2d0 / Class A / 2 m
- EC 190 Blanc épais — M1 / Class A / 1,90 m
- M 17 Lys — Bs2d0 / Class A / 2 m
- M 18 Tilleul — Bs2d0 / Class A / 2 m
- M 16 Coquille d'oeuf — Bs2d0 / Class A / 2 m
- HM 19 Gris Mat — F / Class A / 1,30 m
- M 20 Ébène — Bs2d0 / Class A / 2 m

MÉTAL

METAL - METAAL - METALLO - МЕТАЛЛО - ΜΕΤΑΛΛ

- MTL1 Argent — F / 1,50 m
- MTL3 OR — F / 1,30 m
- MTL4 Cuivre — F / 1,30 m
- MTL6 Graphite — F / 2 m

- Perfo 1 S626 — Bs2d0 / 2 m
- Perfo 2* S 626 — Bs2d0 / 1.35 m
- Perfo 3* S 623 — Bs1d0 / 1.35 m
- Perfo 4 L 101 — Bs1d0 / 2 m
- Perfo 5 M 15 — Bs2d0 / 1.6 m
- S 600 Neige — Bs2d0 / 2 m
- TOB 3M Translucide Blanc — Bs1d0 / 2 m

Ces perforations sont uniquement valables sur les toiles Laquées et Metal.

These perforations are only valid on Lacquered and Metal membranes.

NEWMAT se réserve le droit de modifier ou supprimer certains coloris sans préavis. Nota : il peut exister de légères différences de teinte suivant les fabrications.

LIVRE DES COULEURS

NEWGRAPHIC
PLAFOND TENDU IMPRIMÉ
PRINTED STRETCH CEILING
BEDRUCKTE SPANNDECKE
GEDRUKT SPANPLAFOND
SOFFITTO TESO STAMPATO
TECHO TENSADO IMPRESO
ПЕЧАТНЫЙ НАТЯЖНОЙ ПОТОЛОК
TECTO FALSO IMPRESSO
ΤΥΠΩΜΕΝΟ ΤΕΤΑΜΕΝΗ ΟΡΟΦΗ

IMO INTERNATIONAL MARITIME ORGANIZATION
CERTIFICATION MARITIME
MARITIME CERTIFICATION
MARITIMES ZERTIFIKAT
MARITIEME CERTIFICERING
CERTIFICAZIONE MARITTIMA
CERTIFICACIÓN MARÍTIMA
МОРСКАЯ СЕРТИФИКАЦИЯ

100% RECYCLABLE
100% RECYCLABLE
100% RECYCLABLE
100% RECYCELBAR
100% RECYCLEBAAR
RICICLABILE AL 100%.
100% ПРИГОДНЫЙ ДЛЯ ВТОРИЧНОЙ ПЕРЕРАБОТКИ

SATINÉS

SATIN FINISH - SEIDENGLANZ-EFFEKTE - DE GESATINEERDE - LOS SATINADOS I SATINATI - ACETINADAS - САТИН - ΤΕΛΕΙΩΜΑ ΣΑΤΙΝΕ

- S 600 Neige — Bs2d0 / Class A / 2 m
- S 6000 Supersmooth — Bs1d0 / Class A / 2 m
- S 600S Pôle Nord — Bs1d0 / Class A / 2 m
- S 606 Spinel — Bs1d0 / Class A / 2 m
- S 626 Cambera — Bs2d0 / Class A / 2 m
- S 617 Gris basalte — Bs1d0 / Class A / 2 m
- S 638S Coal — Bs1d0 / Class A / 2 m
- S 601 Blanc douceur — Bs2d0 / Class A / 1,40 m
- S 622 Kananga — Bs1d0 / Class A / 2 m
- S 643 Lin — Bs1d0 / Class A / 2 m
- S 37304 Nashville — Bs2d0 / Class A / 1.5 m
- S 611 Vanille — Bs2d0 / Class A / 2 m
- S 612 Ananas — Bs2d0 / Class A / 1,40 m
- S 615 Crême — Bs2d0 / Class A / 2 m
- S 641 Beige — Bs2d0 / Class A / 2 m
- S 610 Pamplemousse — Bs2d0 / Class A / 2 m
- S 614 Saumon — Bs2d0 / Class A / 1,40 m
- S 616 Ocre rouge — Bs2d0 / Class A / 2 m
- S 624 Bakold — Bs2d0 / Class A / 1,50 m
- S 623 Long beach — Bs2d0 / Class A / 1,50 m
- S 609 Grenadine — Bs2d0 / Class A / 1,40 m
- S 625 Nairobi — Bs2d0 / Class A / 1,50 m
- S 632 Phoénix — Bs2d0 / Class A / 2 m
- S 630 Volga — Bs2d0 / Class A / 1,50 m
- S 629 Aden — Bs2d0 / Class A / 1,50 m
- S 613 Bleu pastel — Bs2d0 / Class A / 2 m
- S 618 Opale — Bs2d0 / Class A / 2 m
- S 605 Kiwi — Bs2d0 / Class A / 1,40 m
- S 604 Amandine — Bs2d0 / Class A / 1,40 m
- S 627 Sérénité — Bs2d0 / Class A / 1,50 m
- HS 628 Rochester — F /1,45 m

DAIMS

SUEDE FINISH - WIDLEDEREFFEKTE - DE SUÈDE - LOS ANTES LOS CAMOSCIATO - I DAINI - ЗАМШЕВЫЙ - ΤΕΛΕΙΩΜΑ ΣΟΥΕΤ

- DF 8 Sable — F / 1,40 m
- DF 19 Taupe — F / 1,40 m
- DF 13 Étain — F / 1,40 m
- DF 11 Noir — F / 1,40 m
- DF 10 Café — F / 1,40 m
- DF 9 Tabac — F / 1,40 m
- DF 20 Sahara — F / 1,40 m
- DF 22 Cythère — F / 1,40 m
- DF 17 Pacifique — F / 1,40 m
- DF 14 Amazone — F / 1,40 m
- DF 15 Porto — F / 1,40 m
- DF 16 Rubis — F / 1,40 m

TRANSLUCIDES

TRANSLUCENT - LICHTDURCHLÄSSIG - TRANSLÚCIDO DOORSCHIJNEND - TRASLUCIDO - TRANSLÚCIDO ПОЛУПРОЗРАЧНЫЙ - ΗΜΙΔΙΑΦΑΝΗΣ

- T0B Blanc — Bs2d0 / Class A / 2 m
- T 1320 Translucide — F / Class A / 3,2 m
- T0B 2 Blanc — Bs2d0 / Class A / 2 m
- T0B 3M Translucide blanc — Bs1d0 / Class A / 2 m
- T0B 3S Translucide blanc — Bs1d0 / Class A / 2 m
- T0B 33006 Boréal — Bs2d0 / Class A / 2 m
- T0B 4 Blanc — Bs1d0 / Class A / 2 m
- T0B 5 Blanc — Bs2d0 / Class A / 2,4 m
- T 13 Semi Transparent — F / Class A / 2 m
- T 1 Naturel — M1 / Class A / 1,4 m
- T 10 Cristal — F / Class A / 1.6 m
- T 12 Cristal XL — F / Class A / 3.2 m
- T 11 Transparent cristal frosted — M2 / Class A / 1,4 m
- T 3 Bleu — F / 1,4 m
- T 4 Vert — F / 1,4 m

XTRA

- LX 01 Blanc laqué — F / Class A / 5 m
- MX 02 Blanc mat — F / Class A / 5 m
- LX 03 Laqué Gris — F / Class A / 5 m
- LX 02 Laqué Noir — F / Class A / 5 m
- SX 03 Blanc satiné — F / Class A / 5 m
- TX 04 Translucide — F / Class A / 5 m

ÉCRAN

SCREEN - BILDSCHIRM - SCHERM - SCHERMO PANTELLA - ЭКРАН

- EC 2139 Blanc dos gris — M1 / Class A / 2,10 m
- EC 190 Blanc épais — M1 / Class A / 1,90 m
- EC 1040 Translucide — M2 / Class A / 2,40 m

NEWMAT reserves the right to modify or withdraw certain finishes without notice. NB: Slight colour differences may occur between batches.

Client Museum of Natural History / Los Angeles, CA, USA
Prescripteur CO Architects / Architecte
Produit NEW/LIGHT toile T0B / Blanc translucide / Rétroéclairage par led

Client Washington University / Saint Louis, MO, USA
Prescripteur Hartman-Cox Architects / Architecte
Produit NEW/LIGHT & NEW/ACOUSTIC toile ACT10 / Transparent incolore micro-perforé sur système EZ-Panel

XBOX 360

NEWMAT

THE NEW STANDARD IN STRETCH CEILINGS

NEWMAT S.A.S
130/140 Rue René Cauche - 59139 NOYELLES-LES-SECLIN - FRANCE
Tél : +33(0)3 20 50 70 06 - Fax : +33(0)3 20 50 98 03
newmat@newmat.com

www.newmat.com
www.newmatworld.com

Edition FR 06/2021